IL DESIGN SI FA SERVIZIO

Projecta by Jacuzzi®: una linea completa, dedicata al contract, con tanti prodotti differenti uniti dalla medesima idea di servizio.

DESIGN BECOMES SERVICE

Projecta by Jacuzzi®: a complete line dedicated to the contract sector, with lots of different products linked by the same service concept.

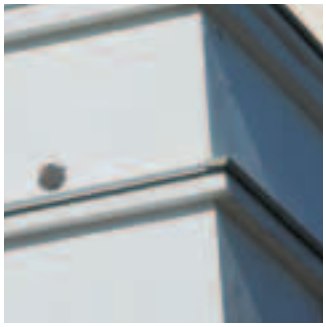

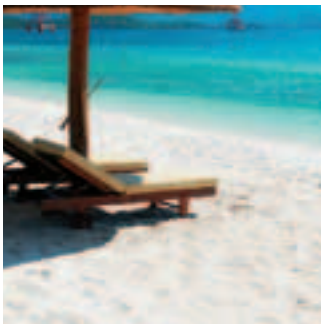

IL MASSIMO DEL BENESSERE E DELLE GARANZIE
THE TOP IN WELLNESS AND IN GUARANTEES

Prestigio e facilità: le due parole chiavi
I modelli Projecta by Jacuzzi® sono dotati di speciali bocchette, studiate appositamente per questa gamma, che permettono un'ancora più facile accessibilità per la manutenzione e la pulizia. Inoltre, nella versione "Disi", offrono di serie il massimo che si possa desiderare in un idromassaggio: impianto di disinfezione per un'igiene assoluta, sistema di sicurezza "Dry Run Protection" e salvavita, mentre sia nella versione "Disi" che nella versione "Standard", il telaio è realizzato in acciaio trattato con cataforesi per evitare la corrosione ed è provvisto di piedini antivibrazioni.

EN 60335.2.60, oltre la normale sicurezza elettrica
L'intera gamma Projecta by Jacuzzi® è progettata e costruita nel rispetto totale delle più severe norme di sicurezza europee: non solo quelle obbligatorie, come la certificazione CE, ma anche quelle volontarie come la normativa EN 60335.2.60. Inoltre è approvata dal TÜV Rheinland, uno dei più prestigiosi Istituti di Certificazione europei, conosciuto e apprezzato a livello mondiale. Tutte le apparecchiature sono sottoposte a severi collaudi durante il ciclo produttivo, mentre l'intero Sistema Aziendale della Jacuzzi Europe SpA è garantito dalla Certificazione di Qualità Totale UNI EN ISO 9001:2000. Questo assicura agli utenti finali, già nel capitolato, la massima affidabilità sia negli ambienti domestici che in quelli collettivi previsti dalle normative: Projecta by Jacuzzi® vi offre i massimi livelli di sicurezza nel settore della cantieristica.

Prestige and ease: the two keywords
The Projecta by Jacuzzi® models have special jets that have been purpose-designed for this range and that are even easier to access for maintenance and cleaning purposes. In addition to this, in the "Disi" version they offer the best one can wish for from a hydromassage: a sanitising system for complete hygiene, the "Dry Run Protection" safety system and cut-out, while for both the "Disi" and "Standard" versions the frame is made from cataphoresis-treated steel to avoid corrosion and is provided with anti-vibration feet.

EN 60335.2.60 beyond normal electrical safety
The entire Projecta by Jacuzzi® range has been designed and constructed in full compliance with the strictest European safety standards. Not only the mandatory ones, such as the CE certification, but also the optional ones such as the EN 60335.2.60 standard. Furthermore, it is approved by TÜV Rheinland, one of the most prestigious European Certification Institutes that is renowned and appreciated all over the world. All the equipment is subject to strict tests during the production cycle while the entire Company System of Jacuzzi Europe SpA is guaranteed by the UNI EN ISO 9001:2000 Total Quality Certification. This ensures, right from the initial general specifications, the greatest possible reliability prospected by standards to end users both for homes and for community centres: Projecta by Jacuzzi® offers you utmost safety in the building site sector.

	STD	DISI	
Funzioni			Functions
Idromassaggio classico Jacuzzi®	5	5	Classic Jacuzzi® hydromassage
Dotazioni			Features
Sanitizzazione		●	Sanitizing system
Contromarcia a secco		●	Dry Run protection system
Differenziale "salvavita"		●	Safety cut-out
Copriflangia (cromo)	○	○	Faceplates (chrome)
Pannelli			Panels
Frontale	●	●	Front panel
Laterale (1)	●	●	Side panel (1)
Colori	Bianco - White Bianco I.S. - I.S.White		Colors
Finiture	Bianco - White Cromo - Chrome		Finishes

		160	170		
Dimensioni esterne					External dimensions
Lunghezza	cm	160	170	cm	Lenght
Larghezza	cm	70	70	cm	Width
Altezza	cm	57	57	cm	Height
Dimensioni interne					Inside dimensions
Lunghezza al bordo superiore (L1)	cm	144	154	cm	Length at top edge (L1)
Lunghezza alle bocchette (L2)	cm	115	125	cm	Length at fittings (L2)
Larghezza centrale al bordo superiore	cm	51	51	cm	Central width at top edge
Volume d'acqua (al troppo pieno)	litri	185	200	liters	Water volume (at the overflow level)
Quantità media d'acqua per l'idrom.	litri	135	150	liters	Average water quantity for hydrom.
Alimentazione elettrica		220/240V - 50Hz			Electric power

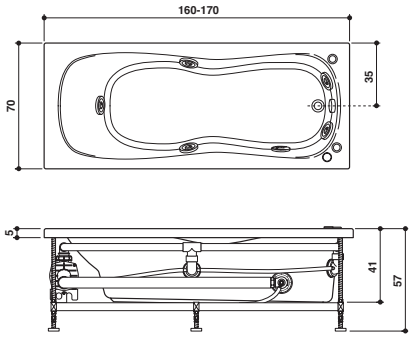

Vista versione Sx
Left hand version view

Getti - Jets ● **Di serie** - Included ○ **Optional** - Optional △ **Di serie in funzione dell'allestimento prescelto** - Standard depending on the chosen fittings

	STD	DISI	
Funzioni			Functions
Idromassaggio classico Jacuzzi®	5	5	Classic Jacuzzi® hydromassage
Dotazioni			Features
Sanitizzazione		●	Sanitizing system
Contromarcia a secco		●	Dry Run protection system
Differenziale "salvavita"		●	Safety cut-out
Copriflangia (cromo)	○	○	Faceplates (chrome)
Pannelli			Panels
Frontale	●	●	Front panel
Laterale (1)	●	●	Side panel (1)
Colori	Bianco - White Bianco I.S. - I.S.White		Colors
Finiture	Bianco - White Cromo - Chrome		Finishes

		170	180		
Dimensioni esterne					External dimensions
Lunghezza	cm	170	180	cm	Lenght
Larghezza	cm	75	80	cm	Width
Altezza	cm	57	57	cm	Height
Dimensioni interne					Inside dimensions
Lunghezza al bordo superiore (L1)	cm	154	164	cm	Length at top edge (L1)
Lunghezza alle bocchette (L2)	cm	124	134	cm	Length at fittings (L2)
Larghezza centrale al bordo superiore	cm	61	66	cm	Central width at top edge
Volume d'acqua (al troppo pieno)	litri	220	250	liters	Water volume (at the overflow level)
Quantità media d'acqua per l'idrom.	litri	165	190	liters	Average water quantity for hydrom.
Alimentazione elettrica		220/240V - 50Hz			Electric power

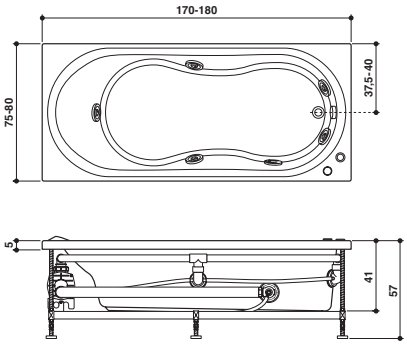

Vista versione Sx
Left hand version view

BROOKLYN 170 x 75 · 180 x 80 | **Sx-Dx** Lh-Rh | **a parete o angolo** back to wall or corner

Getti - Jets ● **Di serie** - Included ○ **Optional** - Optional △ **Di serie in funzione dell'allestimento prescelto -** Standard depending on the chosen fittings

Getti - Jets ● **Di serie** - Included ○ **Optional** - Optional △ **Di serie in funzione dell'allestimento prescelto** - Standard depending on the chosen fittings

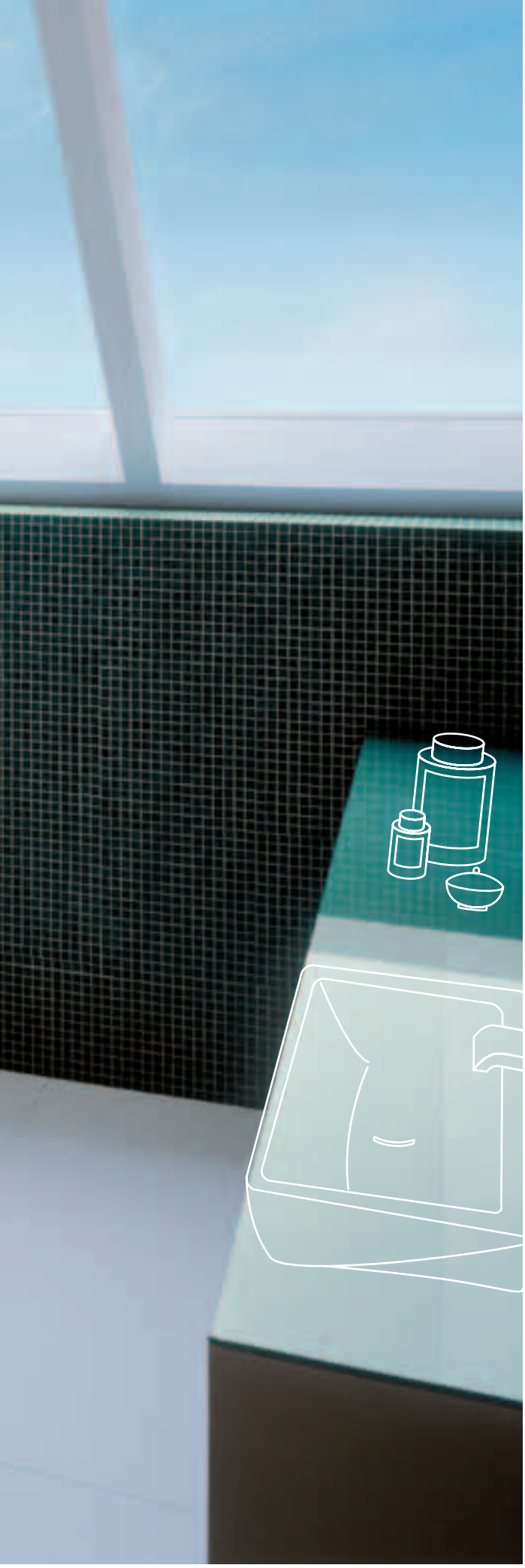

	STD	DISI	
Funzioni			Functions
Idromassaggio classico Jacuzzi®	5	5	Classic Jacuzzi® hydromassage
Dotazioni			Features
Sanitizzazione		●	Sanitizing system
Contromarcia a secco		●	Dry Run protection system
Differenziale "salvavita"		●	Safety cut-out
Copriflangia (cromo)	○	○	Faceplates (chrome)
Pannelli			Panels
Frontale	●	●	Front panel
Colori	Bianco - White Bianco I.S. - I.S. White		Colors
Finiture	Bianco - White Cromo - Chrome		Finishes

		140		
Dimensioni esterne				External dimensions
Lunghezza	cm	140	cm	Lenght
Larghezza	cm	140	cm	Width
Altezza	cm	57	cm	Height
Dimensioni interne				Inside dimensions
Lunghezza al bordo superiore (L1)	cm	156	cm	Length at top edge (L1)
Lunghezza alle bocchette (L2)	cm	126	cm	Length at fittings (L2)
Larghezza centrale al bordo superiore	cm	58	cm	Central width at top edge
Volume d'acqua (al troppo pieno)	litri	230	liters	Water volume (at the overflow level)
Quantità media d'acqua per l'idrom.	litri	160	liters	Average water quantity for hydrom.
Alimentazione elettrica		220/240V 50Hz		Electric power

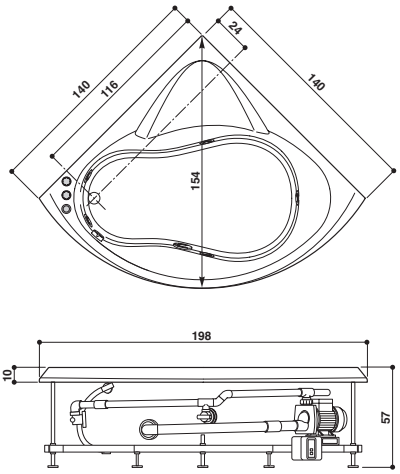

Solo versione Dx
Right hand version only

BROADWAY 140 x 140 | **Solo versione Dx** Right hand version only | **ad angolo** corner

	STD	DISI	
Funzioni			Functions
Idromassaggio classico Jacuzzi®	5	5	Classic Jacuzzi® hydromassage
Dotazioni			Features
Sanitizzazione		●	Sanitizing system
Contromarcia a secco		●	Dry Run protection system
Differenziale "salvavita"		●	Safety cut-out
Copriflangia (cromo)	○	○	Faceplates (chrome)
Pannelli			Panels
Frontale	●	●	Front panel
Colori	Bianco - White Bianco I.S. - I.S.White		Colors
Finiture	Bianco - White Cromo - Chrome		Finishes

		150		
Dimensioni esterne			External dimensions	
Lunghezza	cm	150	cm	Lenght
Larghezza	cm	150	cm	Width
Altezza	cm	57	cm	Height
Dimensioni interne			Inside dimensions	
Lunghezza al bordo superiore (L1)	cm	167	cm	Length at top edge (L1)
Lunghezza alle bocchette (L2)	cm	138	cm	Length at fittings (L2)
Larghezza centrale al bordo superiore	cm	59	cm	Central width at top edge
Volume d'acqua (al troppo pieno)	litri	310	liters	Water volume (at the overflow level)
Quantità media d'acqua per l'idrom.	litri	200	liters	Average water quantity for hydrom.
Alimentazione elettrica		220/240V 50Hz	Electric power	

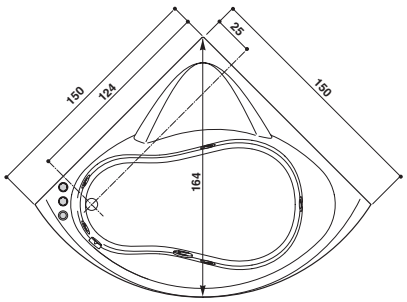

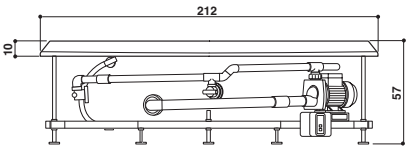

Solo versione Dx
Right hand version only

MAYFAIR 150 x 150 | **Solo versione Dx** Right hand version only | **ad angolo** corner

Getti - Jets ● **Di serie** - Included ○ **Optional** - Optional △ **Di serie in funzione dell'allestimento prescelto** - Standard depending on the chosen fittings

Getti - Jets ● **Di serie** - Included ○ **Optional** - Optional △ **Di serie in funzione dell'allestimento prescelto** - Standard depending on the chosen fittings

	STD	DISI	
Funzioni vasca			Bath functions
Idromassaggio classico Jacuzzi®		5	Classic Jacuzzi® hydromassage
Funzioni cabina doccia			Shower cubicle functions
Idromassaggio verticale e dorsale	8	8	Vertical and back hydromassage
Doccia scorrevole (3 getti)	●	●	Sliding shower (3 jets)
Dotazioni			Features
Miscelatore monocomando	△	△	Single-lever mixer
Miscelatore termostatico	△	△	Thermostatic mixer
Erogatore per riempimento vasca	●	●	Fill spout to fill bathtub
Poggiatesta integrato	●	●	Integrated headrest
Fondo antiscivolo	●	●	Slip-proof bottom
Pannelli (1 frontale e 1 laterale)	●	●	Panels (1 front and 1 side)
Colori	**Bianco** - White **Bianco I.S.** - I.S. White		Colors
Finiture	**Bianco** - White **Cromo** - Chrome		Finishes

		160	170		
Dimensioni esterne					External dimensions
Lunghezza	cm	160	170	cm	Lenght
Larghezza	cm	70	70	cm	Width
Altezza	cm	207/220	220	cm	Height
Dimensioni interne					Inside dimensions
Lunghezza al bordo superiore (L1)	cm	144	154	cm	Length at top edge (L1)
Lunghezza alle bocchette (L2)	cm	117	127	cm	Length at fittings (L2)
Larghezza centrale al bordo superiore	cm	51	51	cm	Central width at top edge
Volume d'acqua (al troppo pieno)	litri	185	195	liters	Water volume (at the overflow level)
Quantità media d'acqua per l'idrom.	litri	140	150	liters	Average water quantity for hydrom.
Alimentazione elettrica		220/240V - 50Hz			Electric power

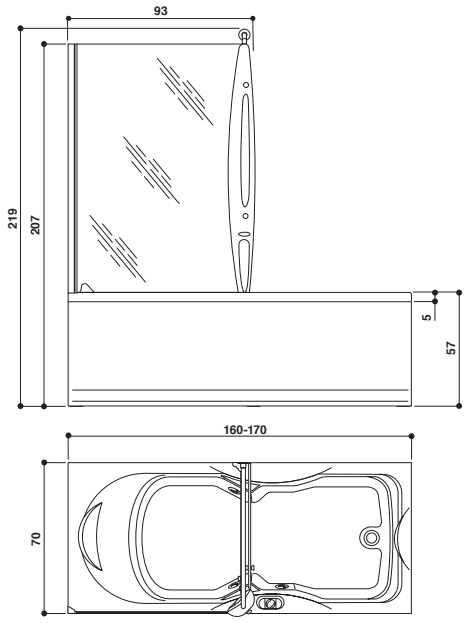

Vista versione Sx
Left hand version view

designer Carlo Urbinati

NOTTING HILL 160/170 x 70 x 207/219 | **Sx-Dx** Lh-Rh | **ad angolo** corner

JACUZZI® INTERIOR CONTRACT VASCHE DA BAGNO · BATHS

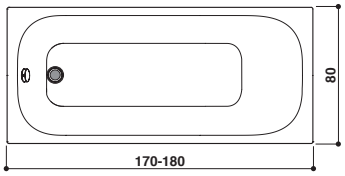

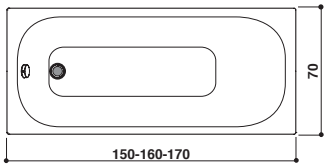

GLAM 150 × 70 · 160 × 70 · 170 × 70 · 170 × 80 · 180 × 80 | **Versione unica** Single version

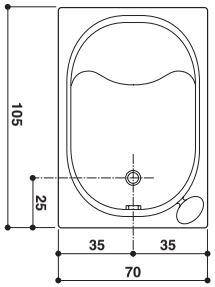

AIRA 105 x 70 | **Versione unica** Single version

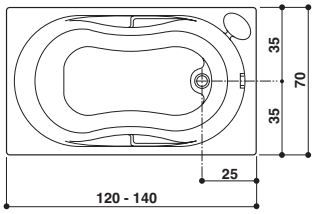

AIRA 120 x 70 · 140 x 70 | **Versione unica** Single version

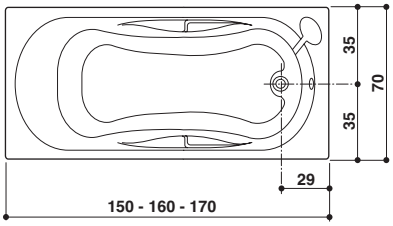

AIRA 150 × 70 · 160 × 70 · 170 × 70 | **Versione unica** Single version

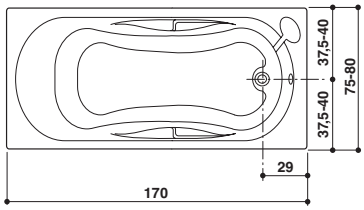

AIRA 170 × 75 · 170 × 80 | **Versione unica** Single version

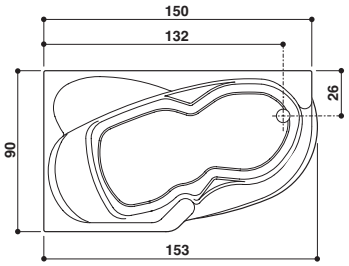

Vista versione Sx
Left hand version view

AXIS | 150 x 90 | Sx-Dx Lh-Rh | ad angolo corner

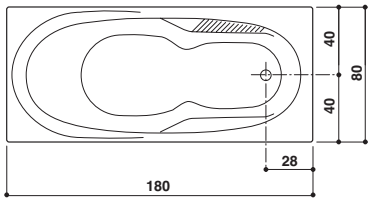

RUBY

180 × 80 | **Versione unica** Single version

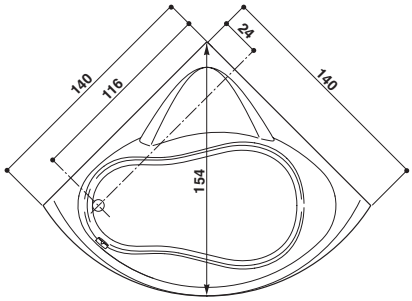

Solo versione Dx
Right hand version only

HELOS 140 x 140 | **Solo versione Dx** Right hand version only | **ad angolo** corner

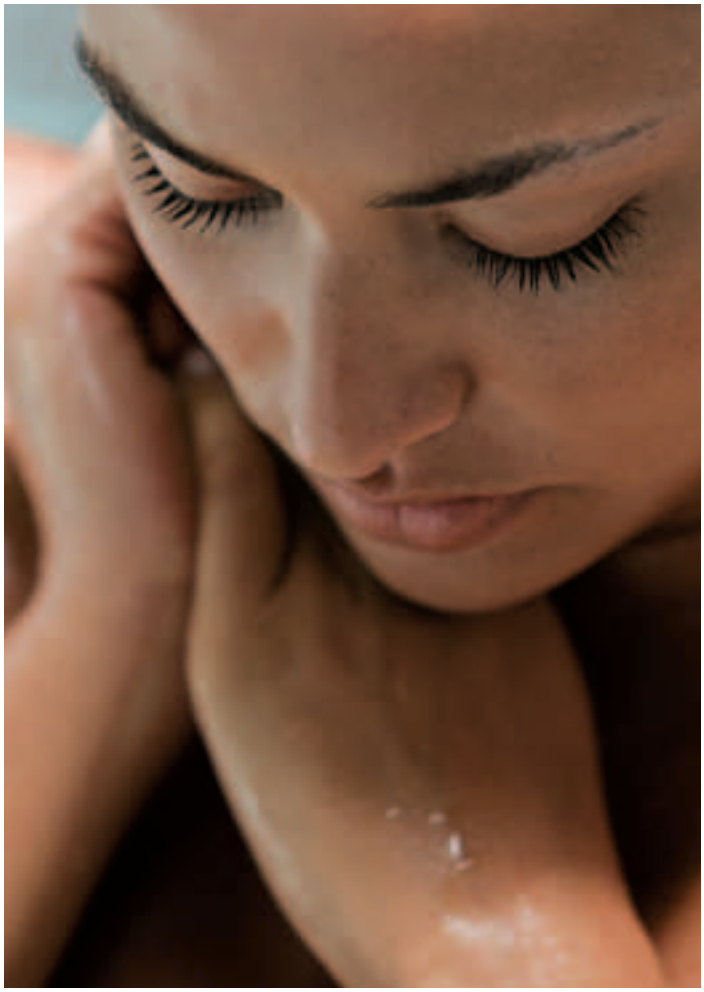

JACUZZI EUROPE S.p.A.

Socio Unico
Direzione e Coordinamento
Jacuzzi Brands, Corp. (USA)
S.S. Pontebbana Km 97,200
33098 Valvasone (PN) Italia
Tel. +39-0434-859111
Fax +39-0434-85278
www.jacuzzi.eu
e-mail: info@jacuzzi.it

JACUZZI BATHROOM ESPAÑA S.L.

Sociedad unipersonal
A Company of
Jacuzzi Brands, Corp. (USA)
Ausias Marc, 157-159
Graner, local A
08013 Barcelona, España
Telf. 932385031
Fax 932385032
www.jacuzzi.eu
e-mail: info-es@jacuzzi.it

JACUZZI WHIRLPOOL GmbH

Humboldtstr. 30/32
D-70771 Leinfelden-Echterdingen
Deutschland
Tel. 0049 (0)711 933247-40
Fax 0049 (0)711 933247-50
www.jacuzzi.eu
e-mail: info-de@jacuzzi.it

Per le predisposizioni di installazione fare riferimento esclusivamente alle schede di pre-installazione.
For installation please exclusively refer to the pre-installation manuals only.

I dati e le caratteristiche indicate non impegnano la Jacuzzi Europe Spa, che si riserva il diritto di apportare delle modifiche ritenute opportune senza obbligo di preavviso o di sostituzione.
The data and information given here are not binding for Jacuzzi Europe Spa, which reserves the right to make any modifications necessary without prior notice or replacements.

Concept: Marketing Department _ Jacuzzi Europe
Graphic project: +D&Co_dandco.it

www.jacuzzi.eu

IT/UK COD 220103505 - 02/2012